BY NC SA
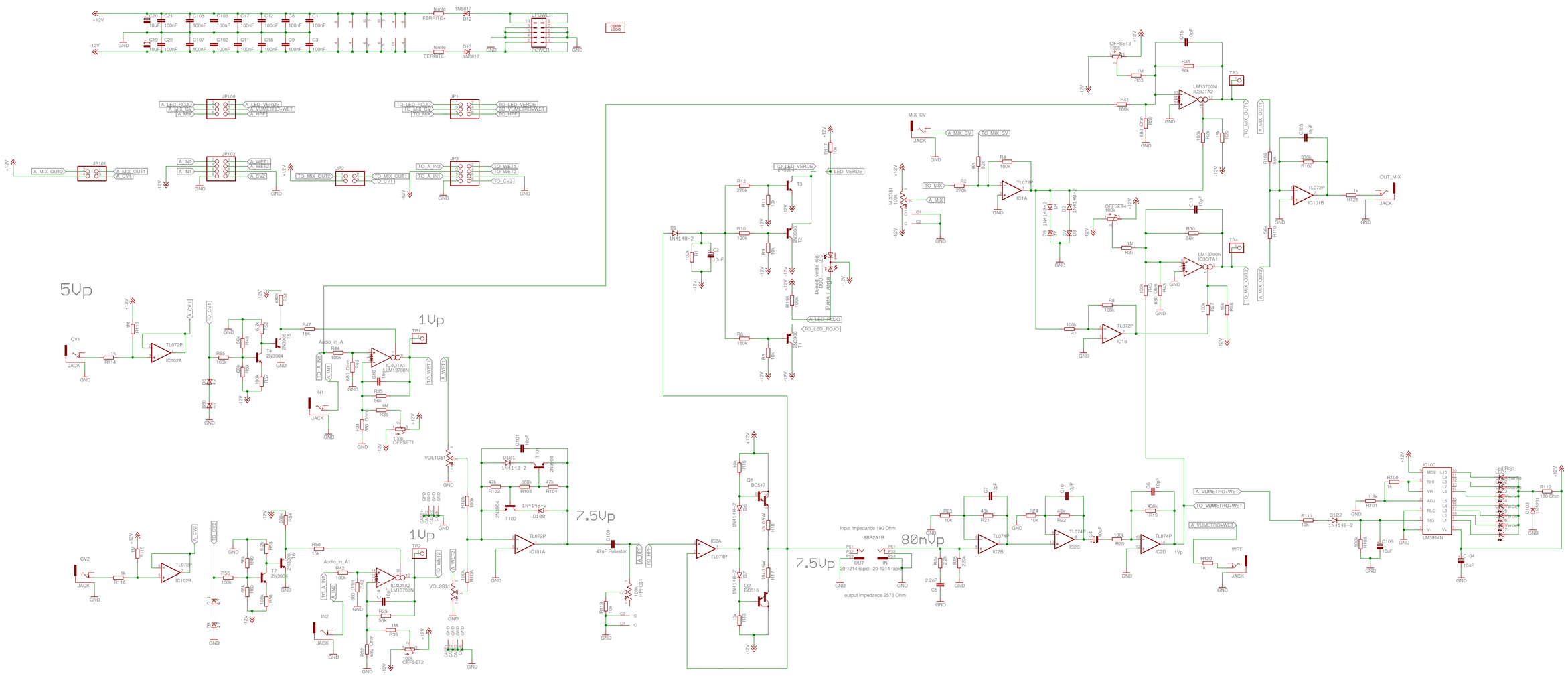
http://befaco.org